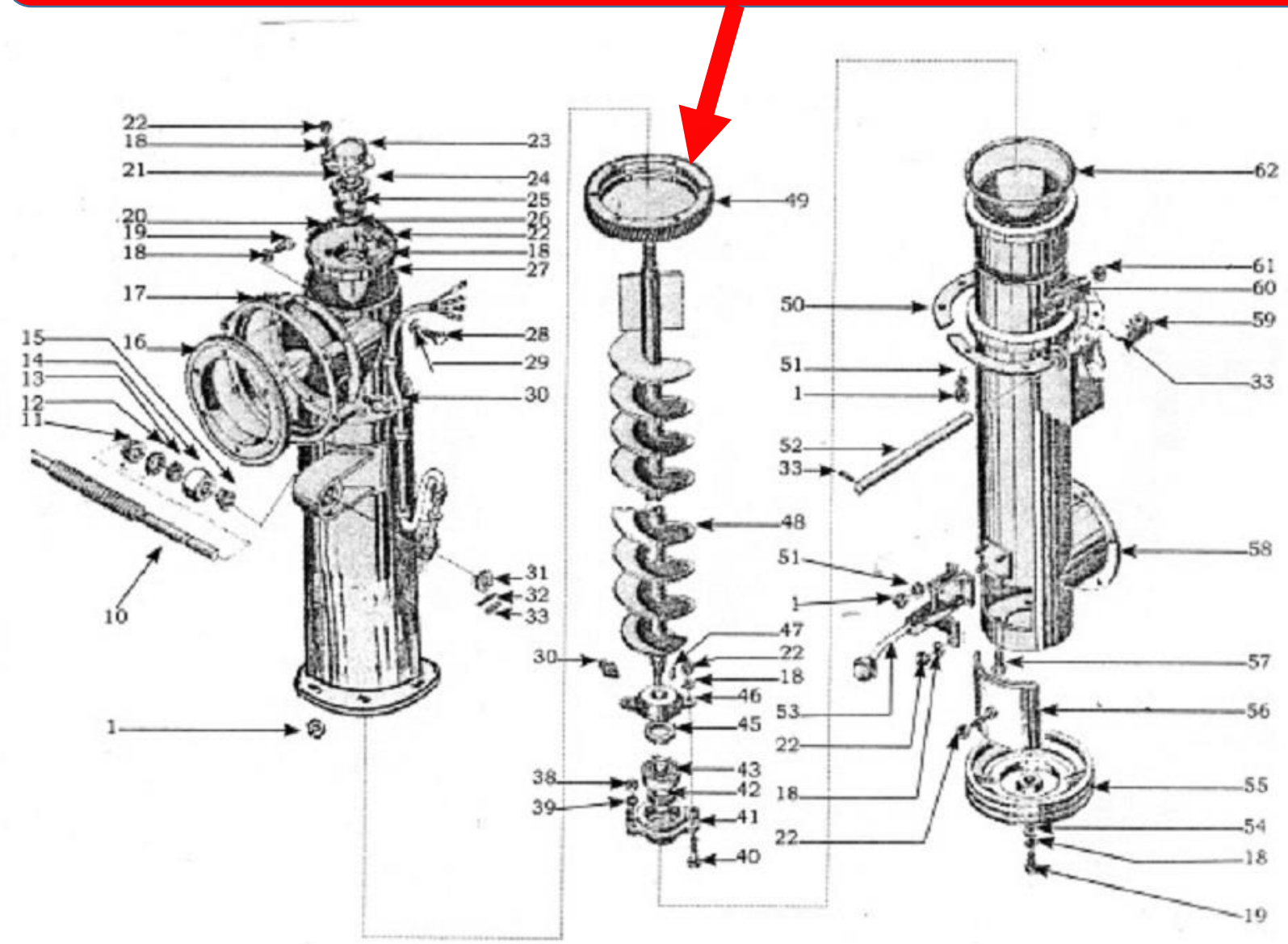ПС-10.15.615 (ПС-10.15.804) Колесо зубчатое